Votre licence FFRS et votre passeport Santé FFRS

La Fédération vous offre ce passeport et vous invite après l'avoir rempli, à le garder sur vous, garantie, en cas d'accident, d'une prise en charge plus rapide des secours. Gageons que vous n'en ayez jamais besoin...

Mode d'utilisation

1) Découper le passeport suivant les pointillés.
2) Remplir ce passeport.
3) Le plier en accordéon, comme indiqué sur le schéma.
4) Glisser celui-ci, dans une pochette plastique de votre choix « type carte bancaire », en commençant par la partie n°1 marquée (Passeport Santé) la partie n° 10 étant tournée vers l'intérieur de la pochette.
5) Puis glisser les parties 6 et 7 repliées sur elles-mêmes dans l'autre partie de la pochette plastique.
6) Glisser votre carte d'adhérent FFRS (licence) et votre carte Vitale aux emplacements indiqués.
7) En ouvrant la pochette vous devez voir
   - votre carte FFRS et vos coordonnées personnelles,
   - votre carte Vitale et les coordonnées de la personne à contacter en de nécessité.

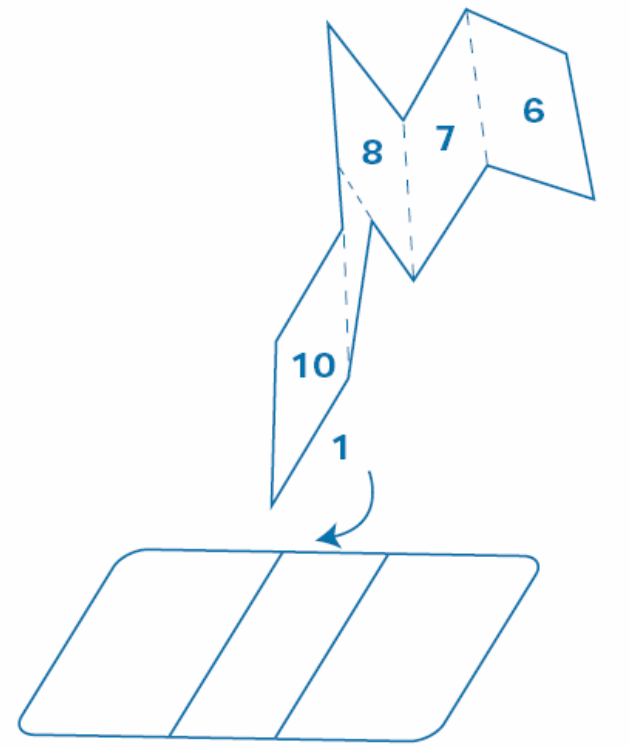

Pochette plastique de votre choix

Fiche de renseignements à porter sur soi lors des activités (ce document rempli par l'adhérent est strictement confidentiel et destiné aux secours)

5

Numéro de sécurité sociale

Mutuelle

4

Traitement en cours

date de la prescription (ou copie de l'ordonnance et / ou coordonnées du médecin)

Vaccin antitétanique (date) :

3

Médicaments à éviter

Allergies

2

Passeport Santé FFRS

12, rue des Pies - CS 50020- 38361 SASSENAGE CEDEX
Tél : 04-76-53-09-80
E-mail : medicale@federetraitesportive.fr

1

Licence FFRS

12, rue des Pies - CS 50020- 38361 SASSENAGE CEDEX
Tél : 04-76-53-09-80

https://www.ffrs-retraite-sportive.org

6

Emplacement pour glisser votre Carte d'adhérent FFRS
Secours : 112
Pompiers : 18
SAMU : 15

7

Nom : _____

Prénom : _____

Adresse : _____

_____

_____

Tél. Fixe : _____

Tél. Portable : _____ 8

Personne à contacter en cas de nécessité
(« I.C.E. » en cas d'urgence)

Nom : _____

Prénom : _____

Tél. : _____

Médecin référent : _____

Tél. Portable : _____ 9

Emplacement pour glisser votre Carte Vitale
Secours : 112
Pompiers : 18
SAMU : 15

10

Votre licence FFRS et votre passeport Santé FFRS

La Fédération vous offre ce passeport et vous invite après l'avoir rempli, à le garder sur vous, garantie, en cas d'accident, d'une prise en charge plus rapide des secours. Gageons que vous n'en ayez jamais besoin...

Mode d'utilisation

1) Découper le passeport suivant les pointillés.
2) Remplir ce passeport.
3) Le plier en accordéon, comme indiqué sur le schéma.
4) Glisser celui-ci, dans la pochette plastique de votre choix « type carte bancaire », en commençant par la partie n°1 marquée (Passeport Santé) la partie n° 10 étant tournée vers l'intérieur de la pochette.
5) Puis glisser les parties 6 et 7 repliées sur elles-mêmes dans l'autre partie de la pochette plastique.
6) Glisser votre carte d'adhérent FFRS (licence) et votre carte Vitale aux emplacements indiqués.
7) En ouvrant la pochette vous devez voir
   - votre carte FFRS et vos coordonnées personnelles,
   - votre carte Vitale et les coordonnées de la personne à contacter en de nécessité.

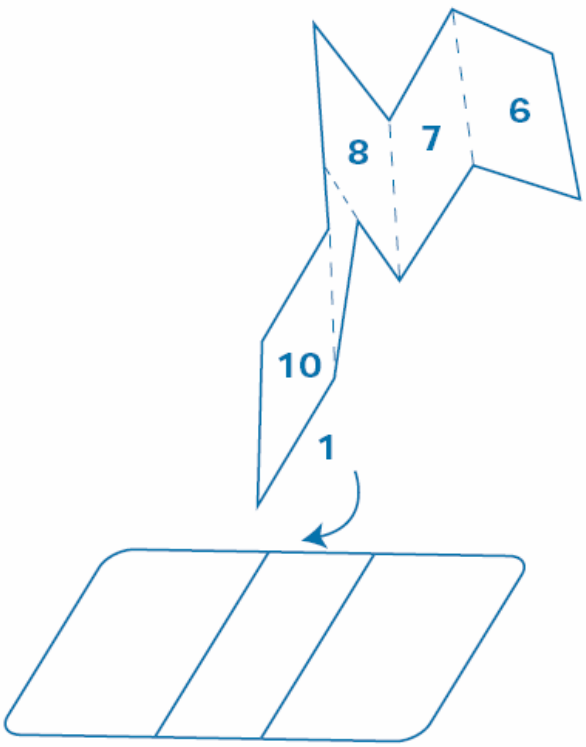

Pochette plastique de votre choix